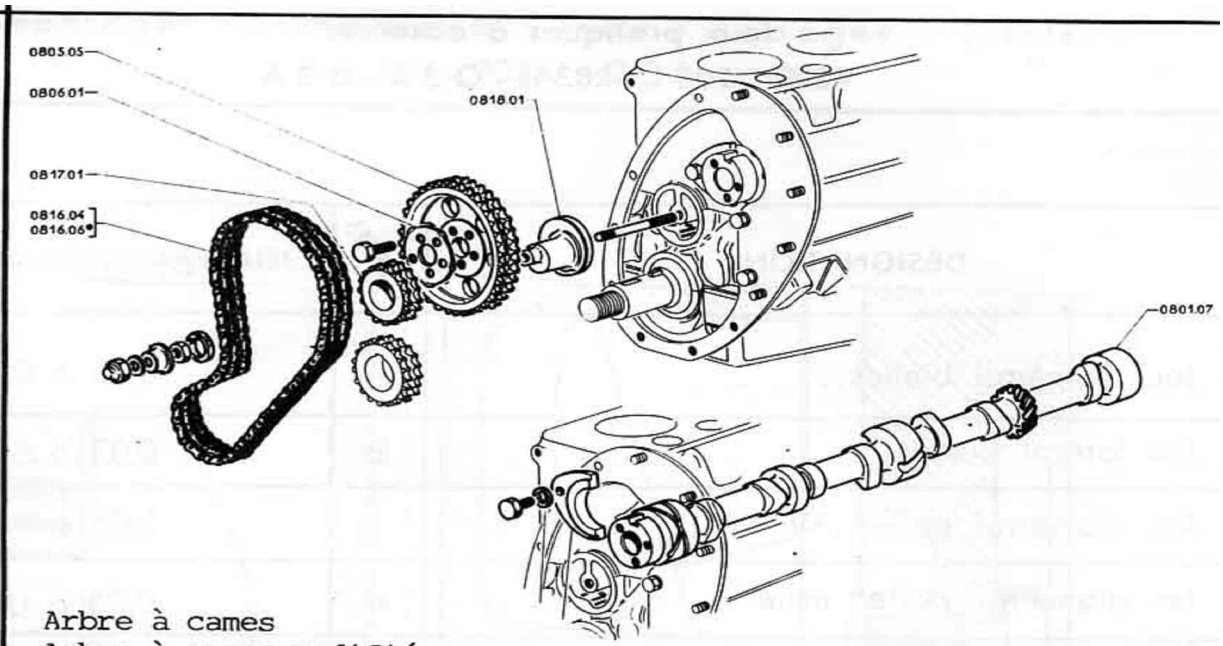

08 OI 07	Arbre à cames
08 OI 08	Arbre à cames modifié,course
08 05 05	Pignon de 38 dents de commande arbre à cames
08 06 01	Rondelle frein de vis de pignon
08 16 04	Chaine de distribution de 62 maillons(jusqu'aux N° 1 166 681, 1 440 459,1 402 176 et 1 458 872)
08 16 06	Chaine de distribution de 64 maillons(après)
08 17 01	Pignon de 17 dents de tendeur de chaine
08 18 01	Excentrique de tendeur de chaine

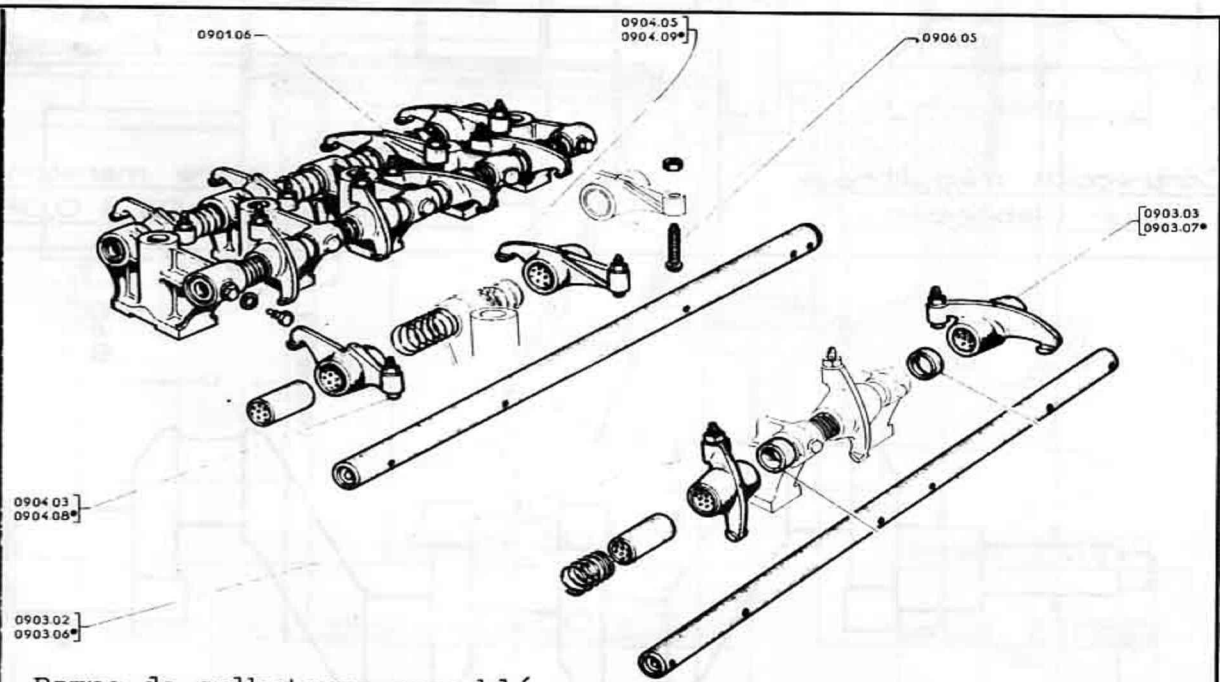

09 OI 06	Rampe de culbuteurs assemblée NOTA: pour les véhicules antérieurs aux N° 1 847 520 et 1 637 527 le montage de cette rampe nécessite le kit comprenant les 8 soupapes,les 8 tiges de culbuteurs et les 5 gougeons adéquats
09 01 07	Kit
09 01 05	Rampe de culbuteurs assemblée pour véhicules antérieurs aux N° 1.847.520 et 1.637.527

Created with novaPDF Printer (www.novaPDF.com). Please register to remove this message.

09 03 02	Culbuteur ADM avant	jusqu'aux N° 1.847.519 et 1.637.526
09 03 03	Culbuteur ADM arrière	
09 03 06	Culbuteur ADM avant	à partir N° 1.847.520 et 1.637.527
09 03 07	Culbuteur ADM arrière	
09 04 03	Culbuteur ECH avant	1er modèle
09 04 05	Culbuteur ECH arrière	
09 04 08	Culbuteur ECH avant	2ème modèle
09 04 09	Culbuteur ECH arrière	
09 06 05	Vis de réglage de culbuteur	

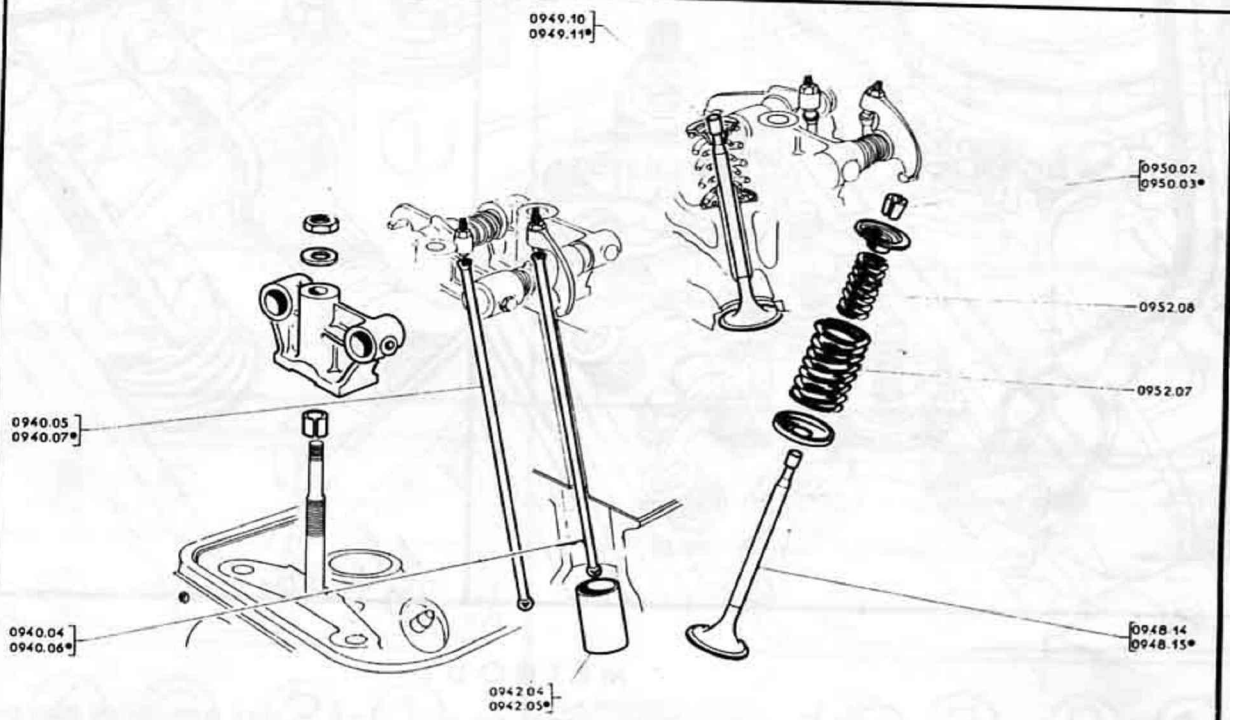

MOTEUR: SUPPORTS DE CULBUTEURS, POUSSOIRS, SOUPAPES.

09 40 04	Tige de culbuteur ADM 6x190	
09 40 05	Tige de culbuteur ECH 6x214	
09 40 06	Tige de culbuteur ADM 6x182,5	
09 40 07	Tige de culbuteur ECH 6x209	
09 42 05	Poussoir	*
09 48 14	Soupape ADM 8x116x35 ,les 4	*
09 49 10	Soupape ECH 8x116x32,5,les 4	*
09 50 02	Cône de soupape pour tige de 8	*
09 48 15	Soupape ADM 8,5x116x35,les 4	*
09 49 11	Soupape ECH 8,5x116x32,5 ,les 4	*
09 50 03	Cône de soupape pour soupape de 8,5	*

Created with novaPDF Printer (www.novaPDF.com). Please register to remove this message.

DÉMONTAGE ET MONTAGE DES RESSORTS DE SOUPAPES ET DES SOUPAPES
203 - 203 U - Q 3 A

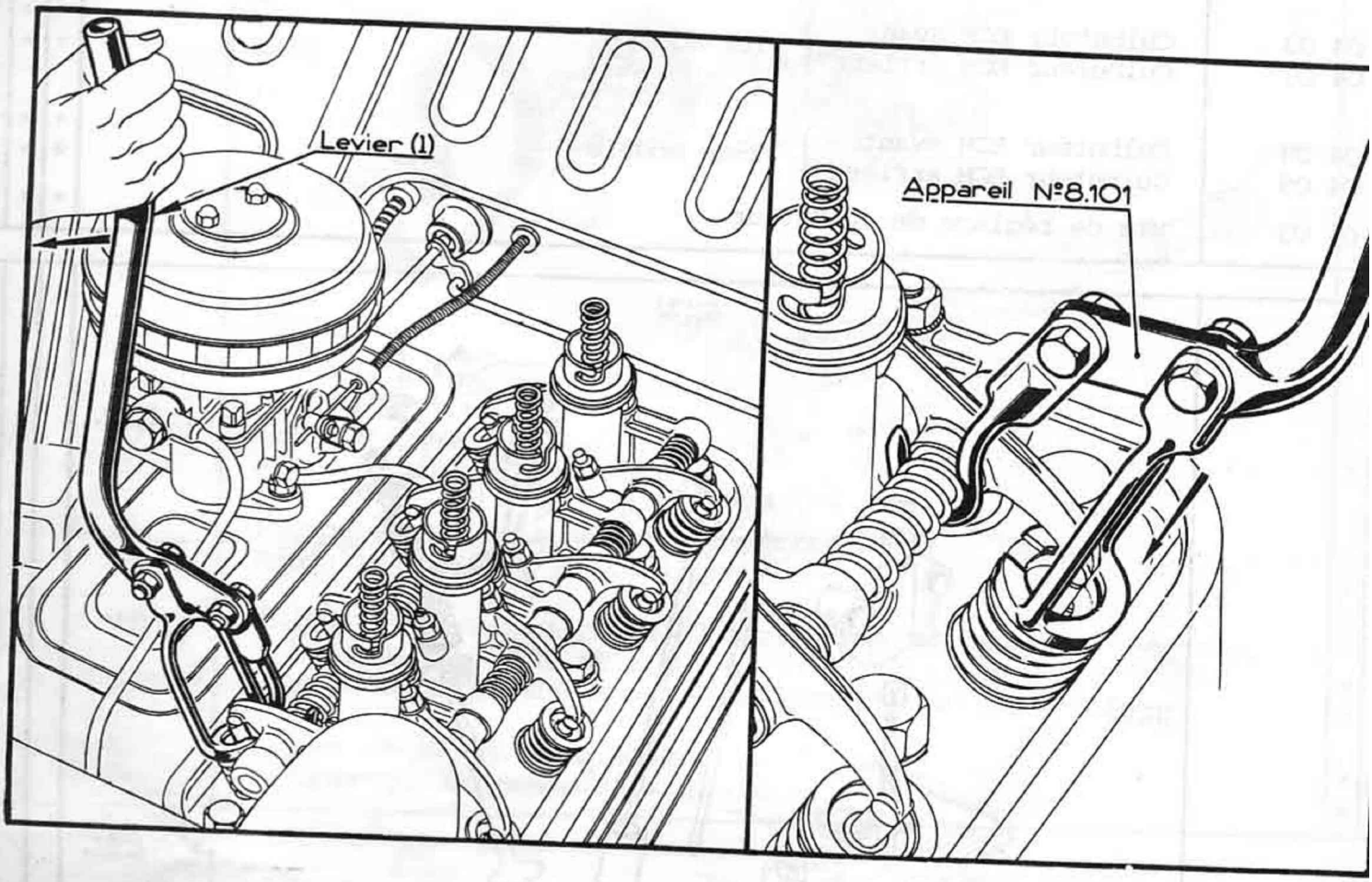

MÉTHODE

DEUX CAS

① Culasse montée (dans ce cas, il n'y a pas possibilité de démontage des soupapes, mais uniquement des ressorts).
Attention : Pour retenir la soupape, placer le piston correspondant au point mort haut.

② Culasse démontée.

① DÉMONTAGE	MONTAGE
a - Démonter la tige de culbuteur pour dégager le culbuteur et la soupape. Mettre en place l'appareil n° 8101. b - Agir sur le levier (1) dans le sens de la flèche. c - Démonter les deux 1/2 cônes. Sortir la coupelle et les ressorts.	a - Mettre en place les ressorts et la coupelle. b - Agir sur le levier (1) pour comprimer les ressorts. c - Introduire les deux 1/2 cônes dans leur logement.
② DÉMONTAGE	MONTAGE
a - Mettre en place l'appareil n° 8101. b - Agir sur le levier (1) dans le sens de la flèche. c - Démonter les deux 1/2 cônes. Sortir la coupelle, les ressorts et la soupape.	a - Introduire la soupape dans son guide. Mettre en place les ressorts et la coupelle. b - Agir sur le levier (1) pour comprimer les ressorts. c - Introduire les deux 1/2 cônes dans leur logement.

Created with novaPDF Printer (www.novaPDF.com). Please register to remove this message.

MÉTHODE DE RÉGLAGE DES CULBUTEURS

203 - Q 3 A

● CULBUTEUR À ABAISSER ⊗ CULBUTEURS À RÉGLER

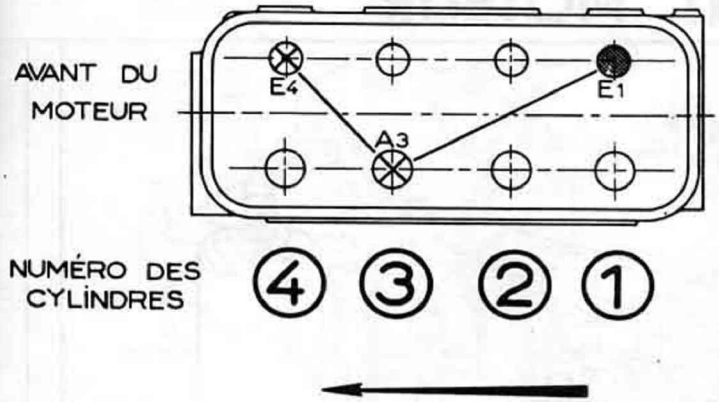

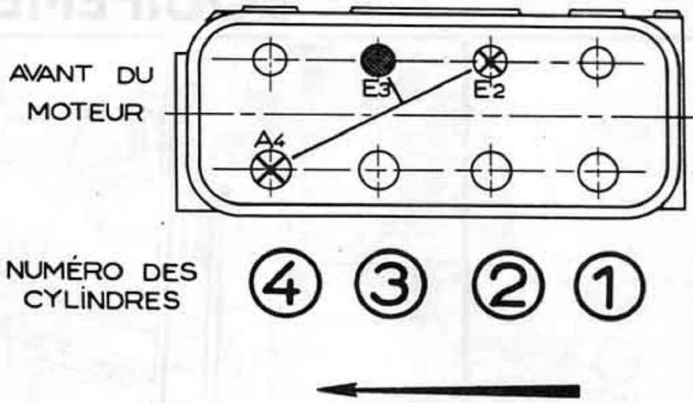

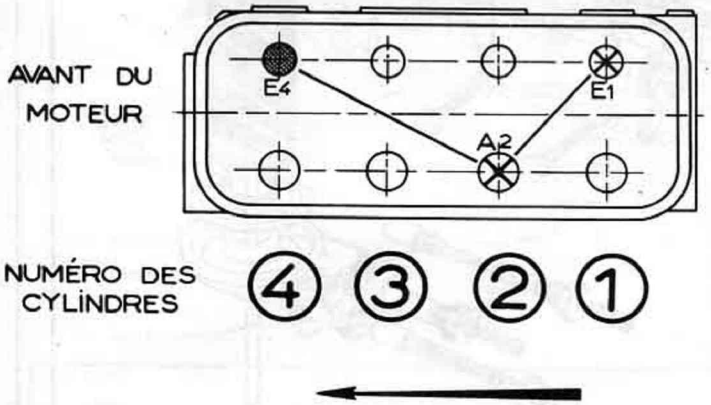

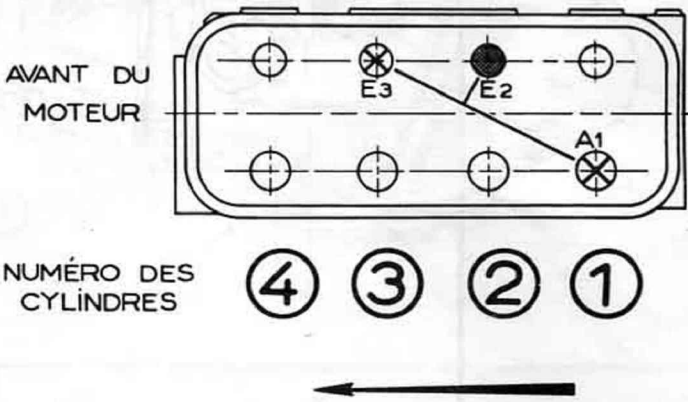

ORDRE DE MARCHE

1-3-4-2

Culbuteurs à abaisser	Culbuteurs à régler			Jeux
E1	A3	-	E4	Les Jeux sont indiqués sur le document " JEUX DES CULBUTEURS - Tous types ".
E3	A4	-	E2	
E4	A2	-	E1	
E2	A1	-	E3	

NOTA

Contrairement à ce qui est indiqué sur les feuilles relatives aux types de voitures antérieures à la 203, le numérotage des cylindres, **conformément à des normes récentes (B. N. A. 314), commence par l'AR.**

Created with novaPDF Printer (www.novaPDF.com). Please register to remove this message.