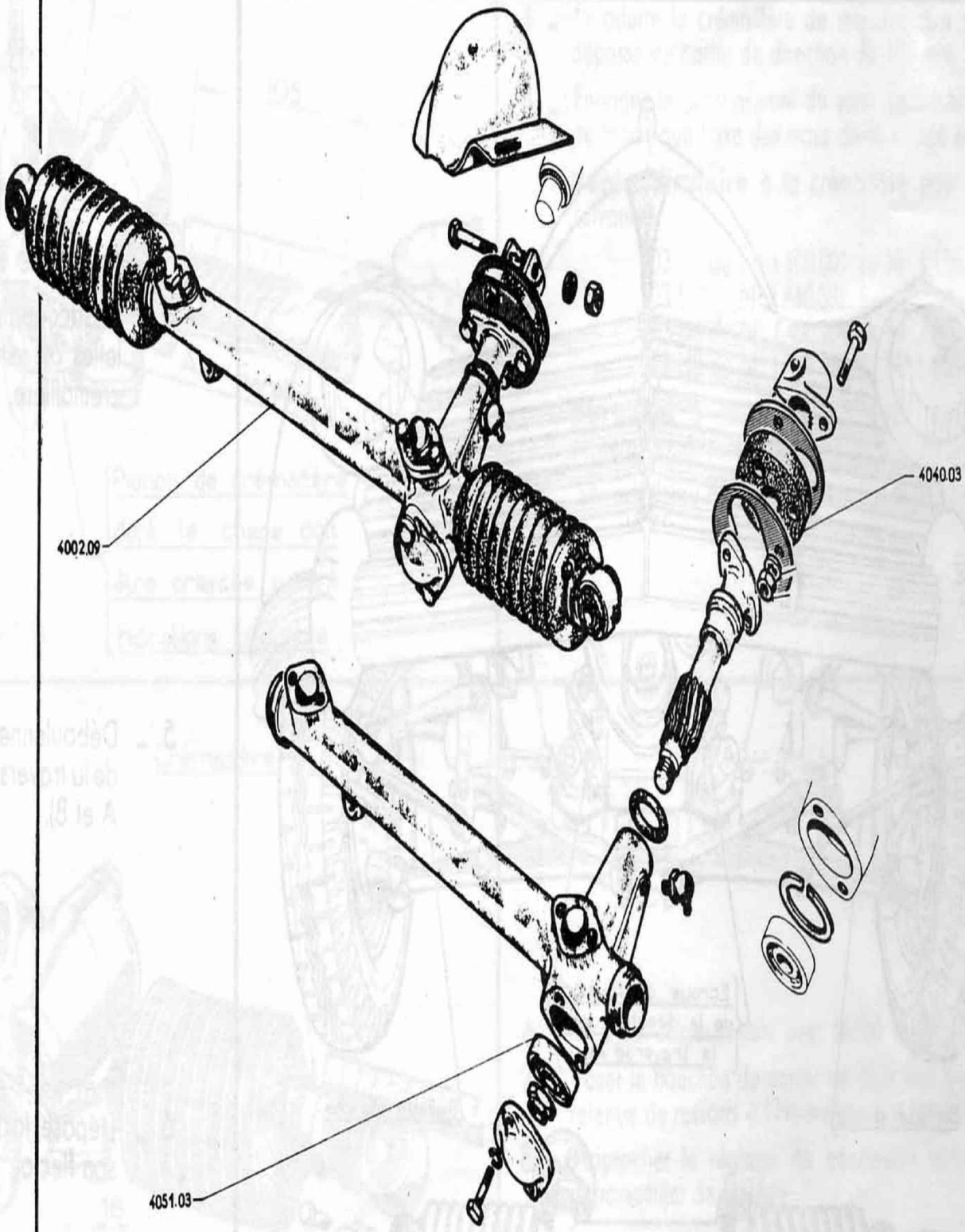

DIRECTION:CARTER-PIGNON-CREMAILLERE.

40 02 09	Carter de direction assemblé,complet(D. à G.) .....
40 40 03	Flector de direction .....
40 51 03	Roulement de pignon .....

Created with novaPDF Printer (www.novaPDF.com). Please register to remove this message.

DÉPOSE DE LA DIRECTION

203 - 203 L - 203 U

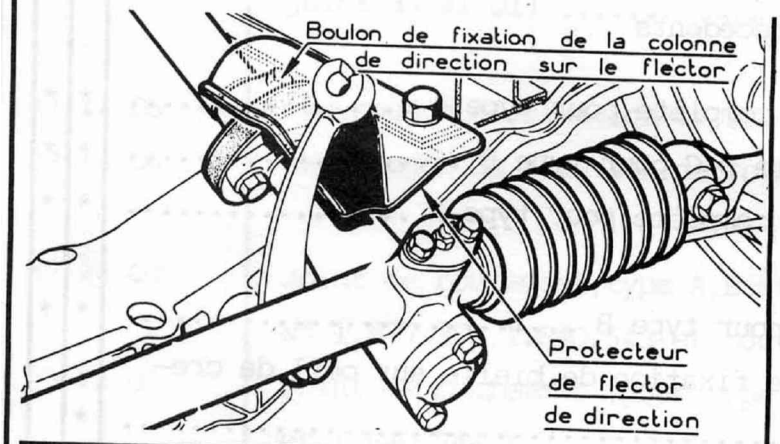

1 – Déposer la tôle protectrice du flector.

2 – Désaccoupler la colonne de direction du flector et desserrer le collier de sécurité.

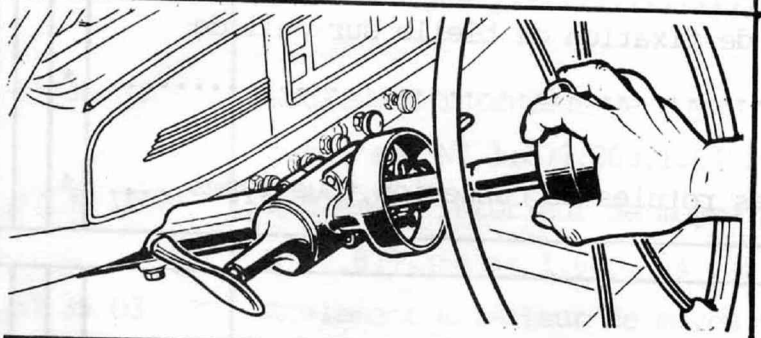

3 – Dégager la colonne de direction.

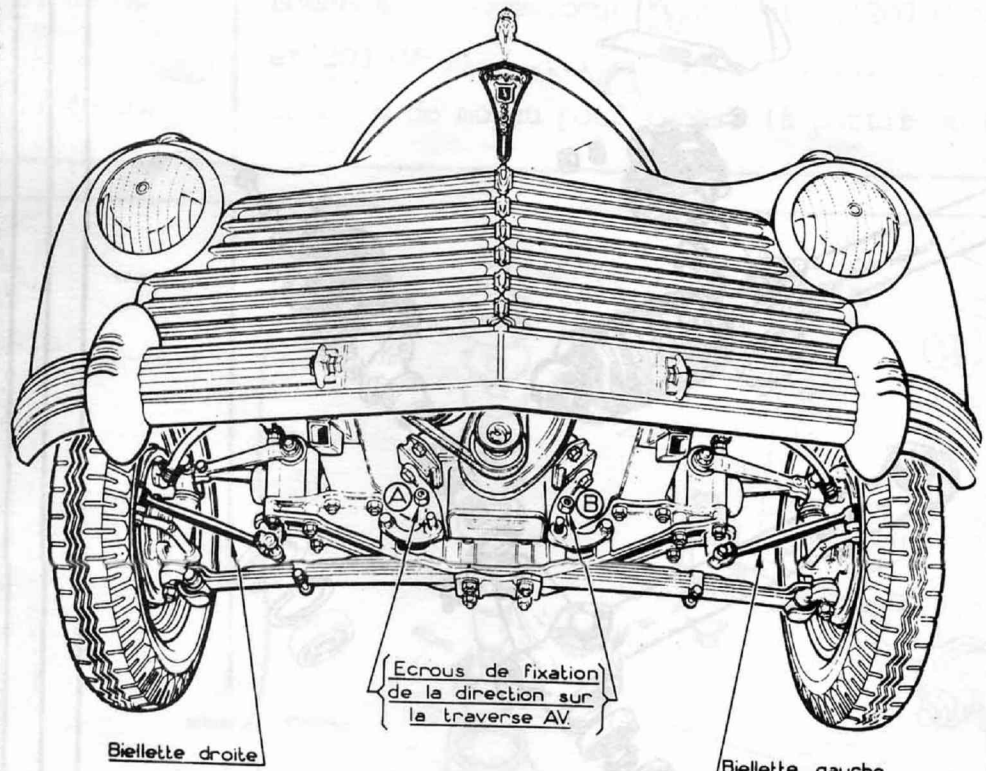

4 – Désaccoupler les biellettes à l'extrémité de la crémaillère.

5 – Déboulonner la direction de la traverse AV (écrous A et B).

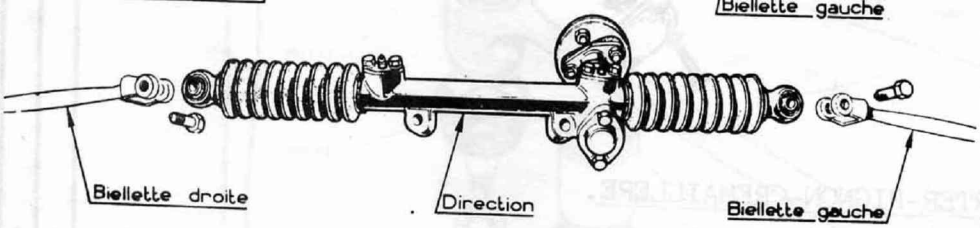

6 – Déposer la direction avec son flector.

Created with novaPDF Printer (www.novaPDF.com). Please register to remove this message.

DÉMONTAGE ET REMONTAGE DE LA DIRECTION
203 - 203 L - 203 U

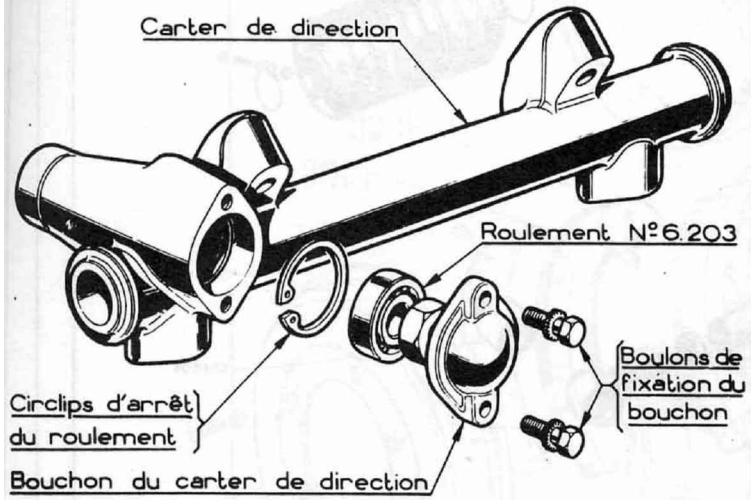

OPÉRATIONS DE DÉMONTAGE

Le démontage peut se faire sans méthode particulière.

OPÉRATIONS DE REMONTAGE

CONDITION PRÉALABLE

Toutes pièces propres et examinées **avec le plus grand soin.**

1 _ Sur les véhicules suivants :

203		du N° 1.100.001	au N°	1.261.891
203 L		» 1.440.001	«	1.445.187
203 U6	G3Z	» 1.400.001	«	1.416.975
	K3	» 1.400.001	«	1.417.289
203 U8		» 1.450.001	«	1.477.471

placer, sur le carter de direction nu, le circlips d'arrêt du roulement 6.203.
Sur les véhicules de numéros supérieurs à ceux désignés ci-dessus, le circlips est remplacé par un épaulement dans le carter de direction.

2 _ Mettre en place le roulement N° 6.203.

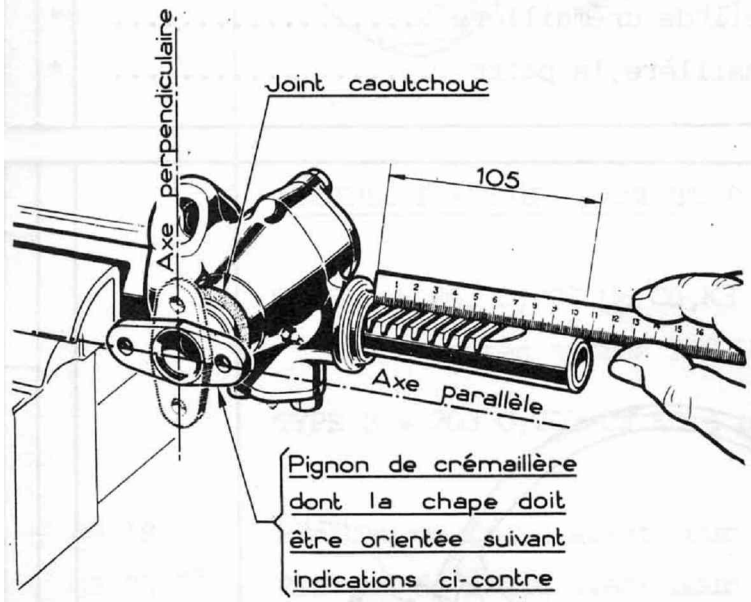

3 _ Introduire la crémaillère de manière que son extrémité dépasse du carter de direction de 105 mm.

4 _ Engager le pignon muni du joint caoutchouc supérieur de façon que l'axe des trous de la chape soit :

perpendiculaire à la crémaillère pour les véhicules suivants :

203	du N° 1.100.001	au N° 1.126.399
203 L	N° 1.440.001	
203 U6	du N° 1.400.001	au N° 1.400.004
203 U8	du N° 1.450.001	au N° 1.450.399

parallèle à la crémaillère pour les véhicules de numéros supérieurs à ceux indiqués ci-dessus.

5 _ Serrer l'écrou du pignon à 4 m.kg. et le freiner.

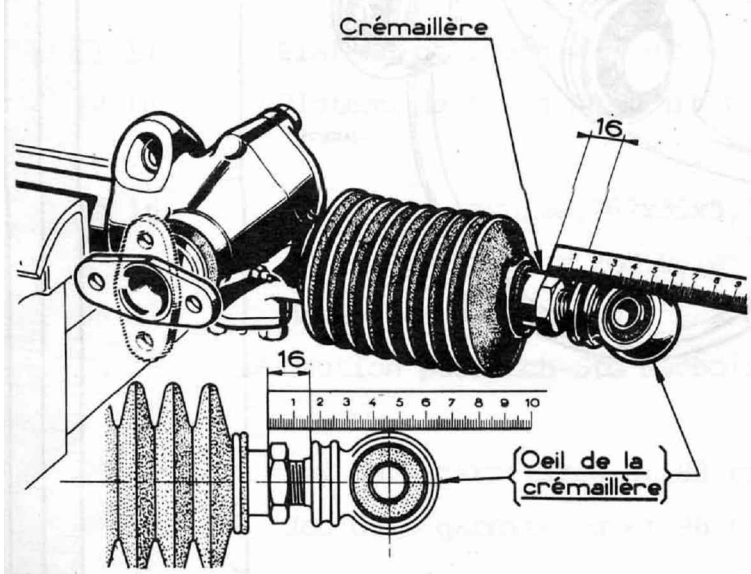

6 _ Graisser copieusement avec Mobil-compound N° 2.

7 _ Poser le bouchon du carter de direction et les brides de retenue de ressorts à l'Hermétic, sans joint papier.

8 _ Approcher le réglage de connexion avec 16 mm de dépassement de filetage.

Created with novaPDF Printer (www.novaPDF.com). Please register to remove this message.